Zawór sterowany elektromagnetycznie; bezpośredniego działania; proporcjonalny; z elektroniką sterującą

Typ 6021

2/2-drogowy; G 1/8; 0 – 6 bar

6021

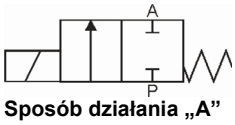

Sposób działania „A”
w stanie beznapięciowym zamknięty

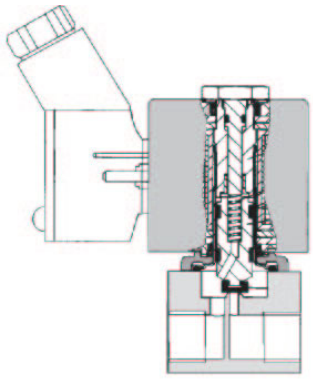

Zawór sterowany elektromagnetycznie; proporcjonalny; bezpośredniego działania z elektroniką sterującą. Zawór umożliwia sterowanie wartością przepływu w zależności od wartości sygnału sterującego (4-20 mA albo 0–10 V – jest to pokazane na wykresie). Zestaw jest wyposażony w kompensację temperatury cewki; ustawiany czas "rampy"; funkcję szczelnego zamknięcia; ustawianie początku otwarcia i maksymalnego otwarcia zaworu oraz możliwość wyprowadzenia sygnału monitorującego. Stosowany także dla próżni technicznej.

Dane techniczne zaworu:

Zakres ciśnień:	0 – 6 bar (max)
Temperatura medium:	-10°C...+90°C
Temperatura otoczenia:	Max.: +55°C
Materiał obudowy:	Mosiądz
Materiał uszczelnienia:	FPM (Viton)
Materiał cewki:	Poliamid
Nominalny pobór mocy:	4 W
Maksymalna lepkość:	21 mm^2/s (cSt)
Stopień ochrony:	IP 65 (głowiczka kablowa wg DIN 43 650 C)

Dane techniczne elektroniki typu 1094:

Napięcie zasilania:	24 V DC (± 10%)
Sygnał sterujący:	4 – 20 mA albo 0 – 10 V
Sygnał sterujący zaworem:	Modulowana szerokość impulsu (PWM)
Maksymalne obciążenie:	1,1 A
Pobór mocy:	Max.: 0,5 W
Sygnał monitorujący:	Wprost proporcjonalny do prądu cewki 1mV = 1 mA
Czas "rampy":	Ustawialny w zakresie 0 – 10 s
Sposób mocowania:	Na szynie montażowej, profilowanej 35 mm

Dane regulacyjne:

Histereza:	<5%
Powtarzalność:	<0,5% wartośći końcowej
Czułość:	<0,5% wartośći końcowej
Czas ustawienia (90%):	<20 ms
Dynamika zakresu:	1:10

Wymiary [mm]:

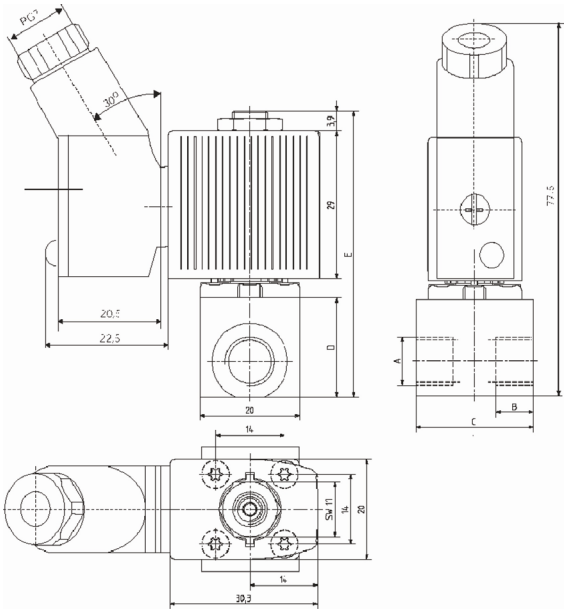

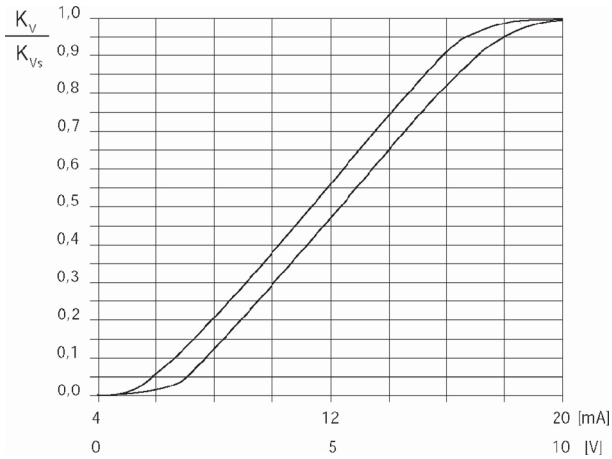

Specyfikacja techniczna:								Numery zamówieniowe:
Przyłącze [inch]	Średnica nominalna [mm]	Współczynnik Kvs (dla wody) [m^3/h]	Współczynnik Q_{Nn} (dla powietrza) [l/min]	Zakres ciśnień [bar]	Max. prąd cewki [mA]	Sygnał wejściowy sterujący	Masa [g]	
G 1/8	1,6	0,05	54	0 – 6	165	4...20 mA	132	702 531 W
G 1/8	1,6	0,05	54	0 – 6	165	0 – 10 V	132	702 531 W
Zawory dostarczane ze standardową głowiczką kablową 0 – 250 V AC/DC								